GAMA DE PLACAS DE INDUCCIÓN, VITROCERÁMICA Y DE GAS

Cocina de forma más fácil y sencilla. Elige la opción que más se ajuste a tus necesidades y forma de cocinar: Inducción o gas.

PLACAS DE INDUCCIÓN

La inducción solo calienta la base del recipiente, manteniendo fría el resto de la placa. De este modo destina un 90% de la energía a calentar el recipiente frente a un 50% que utilizan el resto de placas.

H²H conectada a la campana

Con la tecnología Hob2Hood, la placa controla automáticamente la campana. Mientras cocinas, el ventilador se ajusta según los cambios de temperatura que hagas o si usas más de una zona al mismo tiempo. Así no tendrás que preocuparte por los ajustes de la campana, y podrás dedicarte a la elaboración de cada receta.

Función Puente

Las placas con función Puente te permiten unir 2 zonas independientes de cocción, ofreciendo una superficie más grande para el cocinado. Los ajustes de temperatura se adaptarán automáticamente, para que no tengas que preocuparte de controlarlos de forma separada – es perfecto para menaje grande.

Menaje grande

Con la zona Triple XL de 32cm tendrás más versatilidad a la hora de cocinar. Podrás cocinar con recipientes de diámetro entre 32cm y 12,5cm.

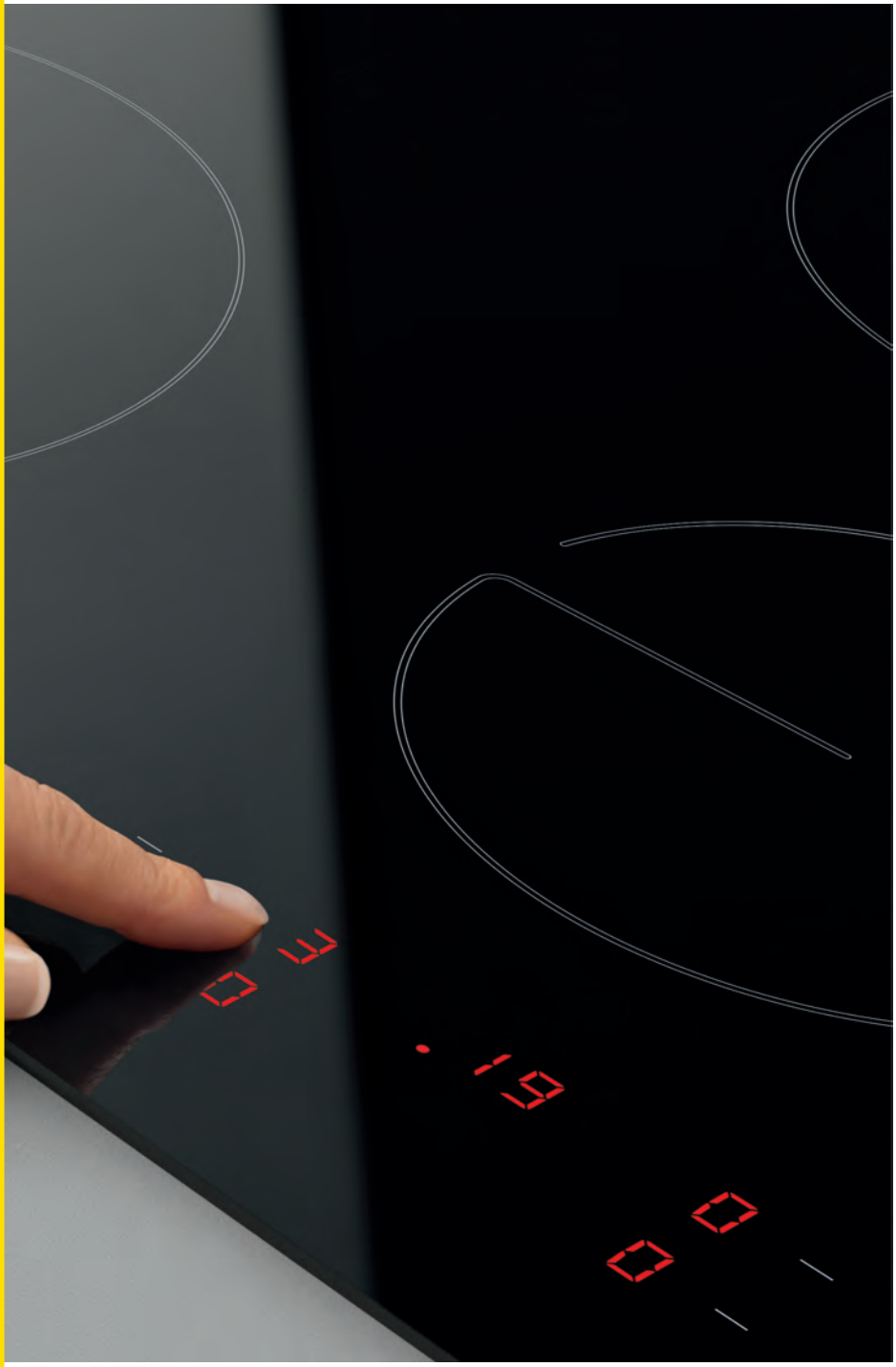

Ahora que pasas más tiempo en la cocina, es el momento de pasarse a inducción

Las placas de inducción de Zanussi NO necesitan ventilación. Ni frontal ni trasera. El sistema de ventilación de Zanussi la capta y recircula el aire directamente de debajo de la placa. Instalación 100% directa y sencilla sin necesidad de quitar cajones, ni mover el horno.

Más sostenible

La inducción no desperdicia energía al calentar únicamente el recipiente que se usa. Ahorra energía.

Más limpia

Si un líquido se te derrama sobre tu placa al cocinar, no se quemará. Por eso siempre estará perfecta sin hacer ningún tipo de esfuerzo.

Placas de Inducción
ZIFN844K

PVPR (€) 1.090 | Nuevo

- **Combina zonas de cocción que se adapten a tu menaje** – Podrás tener una superficie de cocinado más grande con la función Puente
- **La función Puente te permite unir dos zonas de cocinado** – Permite cocinar con una plancha grill, sartenes o menaje más grande de forma consistente, uniforme y sencilla
- **Extracción automática Hob2Hood** – Ajusta automáticamente las funciones de la campana en base a la temperatura de la placa
- **El control táctil está diseñado para una mayor sencillez de uso** – Los mandos táctiles son independientes de cada zona
- **La función de Temporizador apaga automáticamente la placa, para evitar cocinar de más** – Se puede programar hasta un máximo de 1,5 horas
- **Intensifica la potencia de calor cuando lo necesites con PowerBoost** – Hierve el agua más rápido que un hervidor o incrementa la temperatura de tu sartén para marcar y sellar la carne

- Temporizador
- Función Pausa
- Bloqueo de seguridad para niños
- Zona trasera izq. (W / mm): 2300-3200W / 210mm
- Zona trasera der. (W / mm): 2300 / 3600 W / 240 mm
- Zona frontal izq. (W / mm): 2300-3200W / 210mm
- Zona frontal centro (W / mm): 1400 / 2500 W / 145 mm

PNC	949 595 722	**EAN**	7332543717293
Tipo	de inducción	**Tamaño (cm)**	80
Mandos de control	Deslizante independiente	**Estética**	Sin marco
Dimensiones	780x520	**Ancho hueco (mm)**	750
Fondo hueco (mm)	490	**Conexión Hob2Hood**	Sí
Cocción Asistida	No	**Voltaje (V):**	220-240 / 400V2N

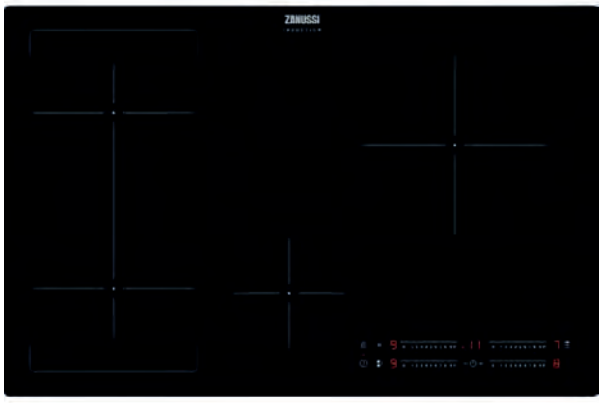

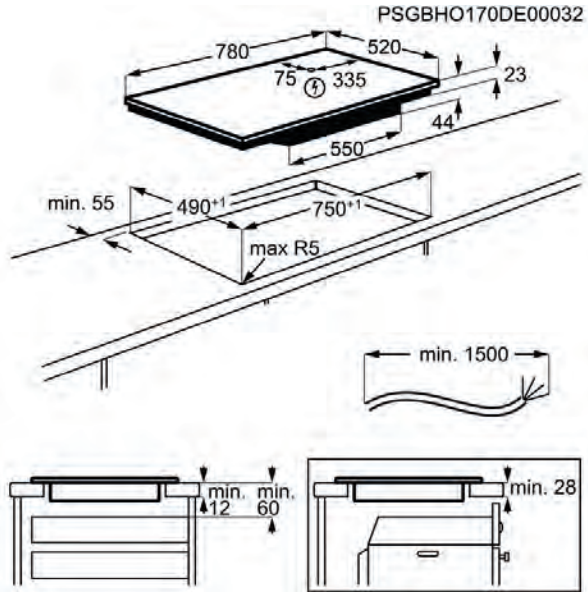

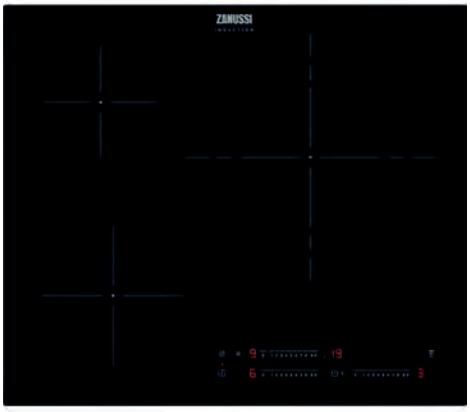

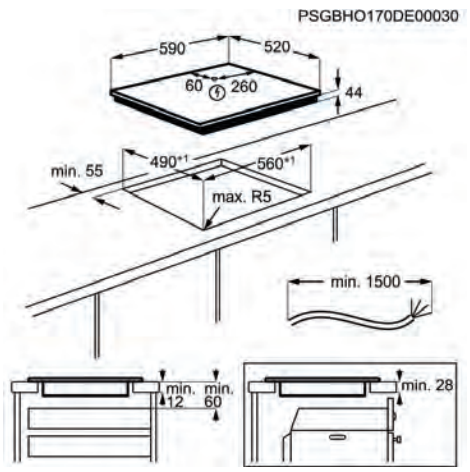

Placa de cocción ZITN634K

PVPR (€) 750 | Nuevo

- Placa de inducción fabricada para funcionar a la perfección con Hob2Hood® – El extractor de la campana se conecta de forma inalámbrica con la placa y aumenta o disminuye la velocidad en función de la temperatura
- La placa de inducción es fácil de limpiar, rápida y segura – Solo calienta la base del recipiente, por lo que el área que lo rodea se mantiene fría al tacto siendo más fácil de limpiar
- Extracción automática Hob2Hood – Ajusta automáticamente las funciones de la campana en base a la temperatura de la placa

- Temporizador
- Función Pausa
- Bloqueo de seguridad para niños
- Zona trasera izq. (W / mm): 1400-2500W / 145mm
- Zona frontal izq. (W / mm): 1800-2800W / 180mm
- Zona frontal der. (W / mm): 1600 / 2300 / 3000 / 2500 / 3600 / 3600 W / 180 / 240 / 320 mm

PNC	949 595 728	**EAN**	7332543717316
Tipo	de inducción	**Tamaño (cm)**	60
Mandos de control	Deslizante independiente	**Estética**	Sin marco
Dimensiones	590x520	**Ancho hueco (mm)**	560

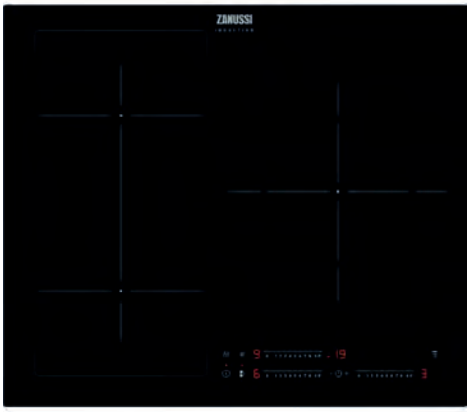

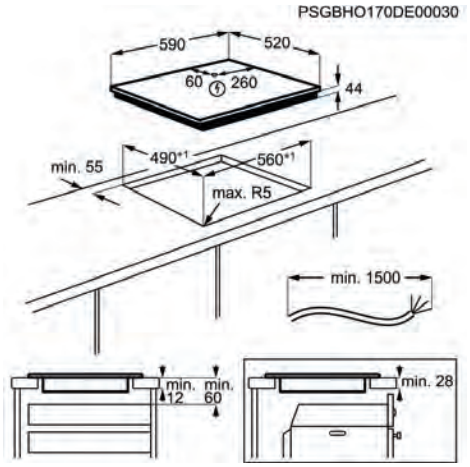

Placa de cocción ZIFN633K

PVPR (€) 635 | Nuevo

- Combina zonas de cocción que se adapten a tu menaje – Podrás tener una superficie de cocinado más grande con la función Puente
- La función Puente te permite unir dos zonas de cocinado – Permite cocinar con una plancha grill, sartenes o menaje más grande de forma consistente, uniforme y sencilla
- Extracción automática Hob2Hood – Ajusta automáticamente las funciones de la campana en base a la temperatura de la placa
- El control táctil está diseñado para una mayor sencillez de uso – Los mandos táctiles son independientes de cada zona

- Temporizador
- Función Pausa
- Bloqueo de seguridad para niños
- Zona trasera izq. (W / mm): 2300-3200W / 210mm
- Zona frontal izq. (W / mm): 2300-3200W / 210mm
- Zona frontal der. (W / mm): 1800 / 2800 / 3500 / 3700 W / 180 / 280 mm

PNC	949 595 724	**EAN**	7332543717309
Tipo	de inducción	**Tamaño (cm)**	60
Mandos de control	Deslizante independiente	**Estética**	Sin marco
Dimensiones	590x520	**Ancho hueco (mm)**	560

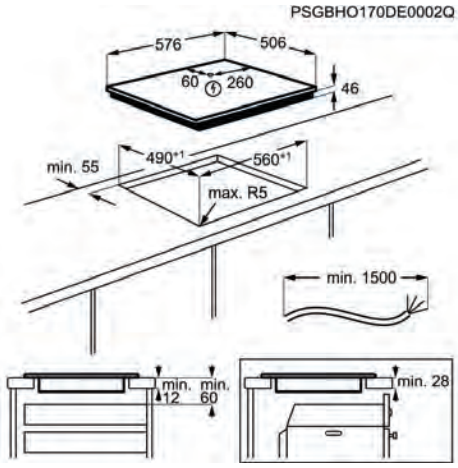

Placa de cocción ZITN633X

PVPR (€) 535 | Nuevo

- Placa de inducción fabricada para funcionar a la perfección con Hob2Hood® – El extractor de la campana se conecta de forma inalámbrica con la placa y aumenta o disminuye la velocidad en función de la temperatura
- La placa de inducción es fácil de limpiar, rápida y segura – Solo calienta la base del recipiente, por lo que el área que lo rodea se mantiene fría al tacto siendo más fácil de limpiar
- Extracción automática Hob2Hood – Ajusta automáticamente las funciones de la campana en base a la temperatura de la placa

- Temporizador
- Bloqueo de seguridad para niños
- Zona trasera izq. (W / mm): 1400 W / 145 mm
- Zona frontal izq. (W / mm): 2300-3700W / 210mm
- Zona frontal der. (W / mm): 1800 / 2800 / 3500 / 3700 W / 180 / 280 mm

PNC	949 492 429	**EAN**	7332543717378
Tipo	de inducción	**Tamaño (cm)**	60
Mandos de control	Táctil independiente	**Estética**	Marco INOX
Dimensiones	576x506	**Ancho hueco (mm)**	560

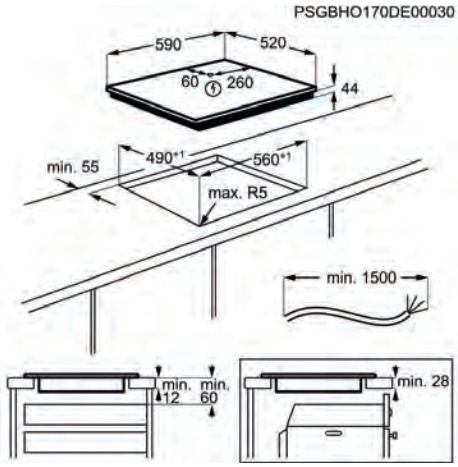

Placa de cocción ZITN633K

PVPR (€) 515 | Nuevo | Hero

- Placa de inducción fabricada para funcionar a la perfección con Hob2Hood® – El extractor de la campana se conecta de forma inalámbrica con la placa y aumenta o disminuye la velocidad en función de la temperatura
- La placa de inducción es fácil de limpiar, rápida y segura – Solo calienta la base del recipiente, por lo que el área que lo rodea se mantiene fría al tacto siendo más fácil de limpiar
- Extracción automática Hob2Hood – Ajusta automáticamente las funciones de la campana en base a la temperatura de la placa

- Temporizador
- Bloqueo de seguridad para niños
- Zona trasera izq. (W / mm): 1400 W / 145 mm
- Zona frontal izq. (W / mm): 2300-3700W / 210mm
- Zona frontal der. (W / mm): 1800 / 2800 / 3500 / 3700 W / 180 / 280 mm

PNC	949 492 420	**EAN**	7332543717323
Tipo	de inducción	**Tamaño (cm)**	60
Mandos de control	Táctil independiente	**Estética**	Sin marco
Dimensiones	590x520	**Ancho hueco (mm)**	560

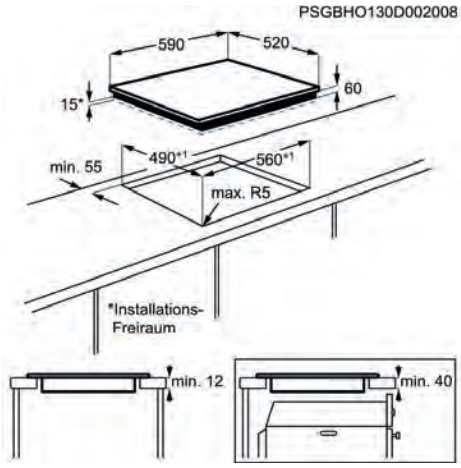

Placa de cocción ZITN632K

PVPR (€) 410 | Nuevo

- La inducción es rápida, eficiente energéticamente y segura – Cuando se coloca un recipiente en una zona de cocción, la placa detecta automáticamente y envía el calor directa y solamente a la base del recipiente
- La placa de inducción es fácil de limpiar, rápida y segura – Solo calienta la base del recipiente, por lo que el área que lo rodea se mantiene fría al tacto siendo más fácil de limpiar
- Cambia cuando quieras a controlar la temperatura de forma táctil – Los mandos táctiles son independientes de cada zona

- Temporizador
- Bloqueo de seguridad para niños
- Desconexión automática
- Zona trasera izq. (W / mm): 1400 W / 145 mm
- Zona frontal izq. (W / mm): 2300 / 3400 W / 210 mm
- Zona frontal der. (W / mm): 2300 / 3400 W / 240 mm

PNC	949 492 441	**EAN**	7332543718887
Tipo	de inducción	**Tamaño (cm)**	60
Mandos de control	Táctil independiente	**Estética**	Sin marco
Dimensiones	590x520	**Ancho hueco (mm)**	560

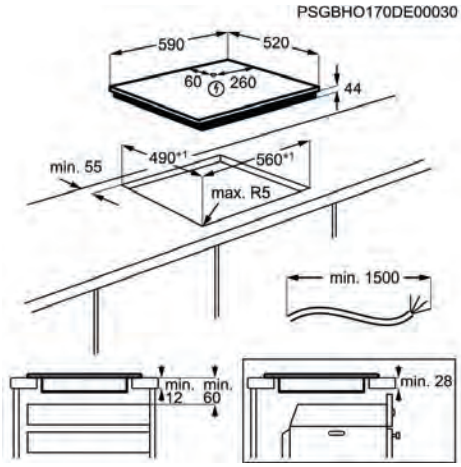

Placa de cocción ZITN644K

PVPR (€) 595 | Nuevo

- Placa de inducción fabricada para funcionar a la perfección con Hob2Hood® – El extractor de la campana se conecta de forma inalámbrica con la placa y aumenta o disminuye la velocidad en función de la temperatura
- La placa de inducción es fácil de limpiar, rápida y segura – Solo calienta la base del recipiente, por lo que el área que lo rodea se mantiene fría al tacto siendo más fácil de limpiar
- Extracción automática Hob2Hood – Ajusta automáticamente las funciones de la campana en base a la temperatura de la placa

- Temporizador
- Función Pausa
- Bloqueo de seguridad para niños
- Zona trasera izq. (W / mm): 1800 / 2800 W / 180 mm
- Zona trasera der. (W / mm): 1800-2800W / 180mm
- Zona frontal izq. (W / mm): 2300-3700W / 210mm
- Zona frontal der. (W / mm): 1400 / 2500 W / 145 mm

PNC	949 595 713	**EAN**	7332543717927
Tipo	de inducción	**Tamaño (cm)**	60
Mandos de control	Deslizante independiente	**Estética**	Sin marco
Dimensiones	590x520	**Ancho hueco (mm)**	560

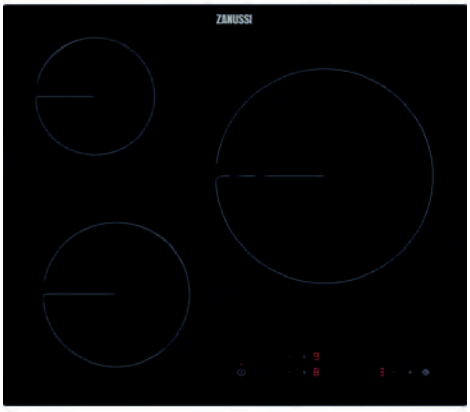

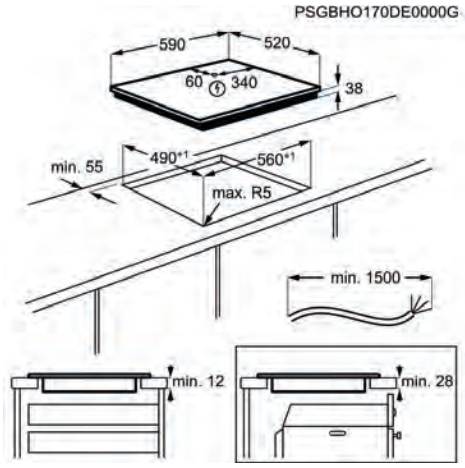

Placa de cocción ZHRK639K

PVPR (€) 355 | Nuevo | Hero

- Es muy sencillo mantener la placa limpia con una superficie de cristal – Superficie completamente plana que se limpia una vez se ha enfriado, sin necesidad de utensilios especiales
- Cocinar grandes cantidades – La TripleZone te ofrece más espacio para poder cocinar con sartenes u ollas más grandes
- Placa con controles táctiles para un uso más fácil – Los ajustes táctiles son detectados directamente por la superficie de cristal
- Disfruta de una mayor tranquilidad con los indicadores de calor residual – Te permite ver si la placa sigue caliente una vez finalizado el cocinado.

- Bloqueo de seguridad para niños
- Zona trasera izq. (W / mm): 1200 W / 145 mm
- Zona frontal izq. (W / mm): 1800 W / 180 mm
- Zona frontal der. (W / mm): 1050 / 1950 / 2700 W / 145 / 210 / 270 mm

PNC	949 492 444	**EAN**	7332543718917
Tipo	vitrocerámica	**Tamaño (cm)**	60
Mandos de control	Táctil independiente	**Estética**	Sin marco
Dimensiones	590x520	**Ancho hueco (mm)**	560

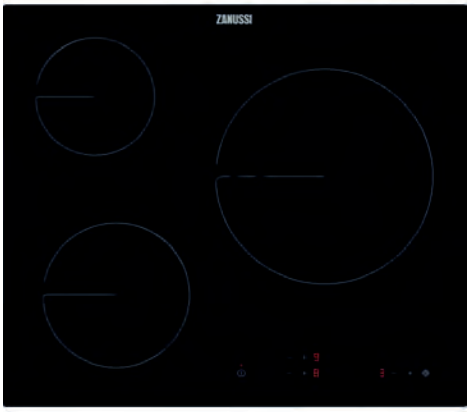

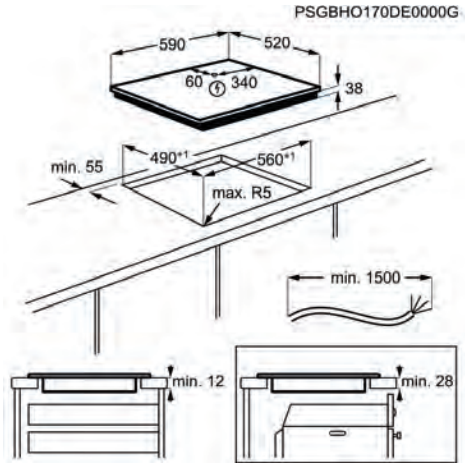

Placa de cocción ZHRX639K

PVPR (€) 305 | Nuevo

- Es muy sencillo mantener la placa limpia con una superficie de cristal – Superficie completamente plana que se limpia una vez se ha enfriado, sin necesidad de utensilios especiales
- Cocinar grandes cantidades – La TripleZone te ofrece más espacio para poder cocinar con sartenes u ollas más grandes
- Placa con controles táctiles para un uso más fácil – Los ajustes táctiles son detectados directamente por la superficie de cristal
- Disfruta de una mayor tranquilidad con los indicadores de calor residual – Te permite ver si la placa sigue caliente una vez finalizado el cocinado.

- Bloqueo de seguridad para niños
- Zona trasera izq. (W / mm): 1200 W / 145 mm
- Zona frontal izq. (W / mm): 1800 W / 180 mm
- Zona frontal der. (W / mm): 1050 / 1950 / 2700 W / 145 / 210 / 270 mm

PNC	949 492 430	**EAN**	7332543717385
Tipo	vitrocerámica	**Tamaño (cm)**	60
Mandos de control	Táctil independiente	**Estética**	Sin marco
Dimensiones	590x520	**Ancho hueco (mm)**	560

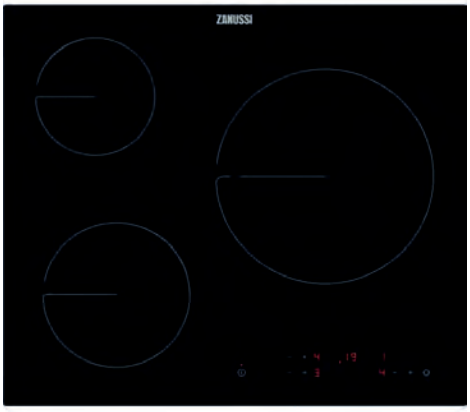

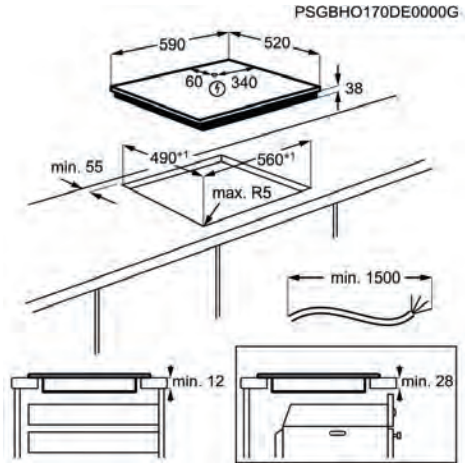

Placa de cocción ZHRN638K

PVPR (€) 290 | Nuevo

- Es muy sencillo mantener la placa limpia con una superficie de cristal – Superficie completamente plana que se limpia una vez se ha enfriado, sin necesidad de utensilios especiales
- Placa con controles táctiles para un uso más fácil – Los ajustes táctiles son detectados directamente por la superficie de cristal
- Disfruta de una mayor tranquilidad con los indicadores de calor residual – Te permite ver si la placa sigue caliente una vez finalizado el cocinado.

- Bloqueo de seguridad para niños
- Desconexión automática
- Zona trasera izq. (W / mm): 1200 W / 145 mm
- Zona frontal izq. (W / mm): 1800 W / 180 mm
- Zona frontal der. (W / mm): 1700 / 2700 W / 210 / 270 mm

PNC	949 492 443	**EAN**	7332543718900
Tipo	vitrocerámica	**Tamaño (cm)**	60
Mandos de control	Electrónico, Táctil independiente	**Estética**	Sin marco
Dimensiones	590x520	**Ancho hueco (mm)**	560

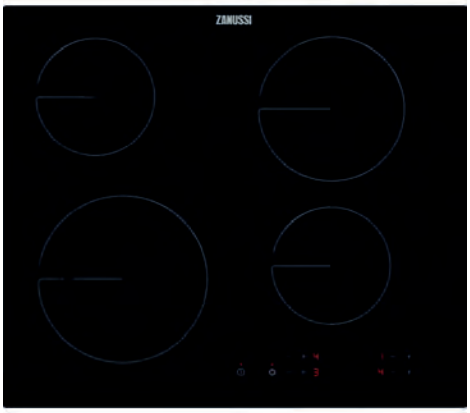

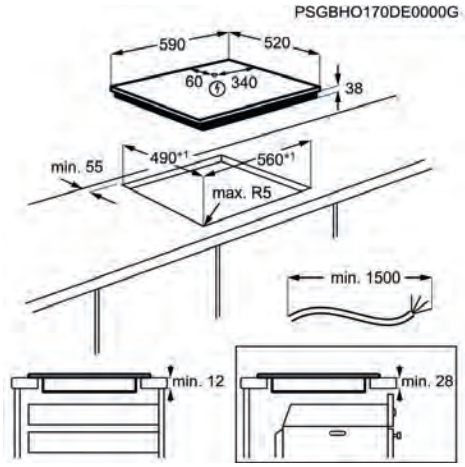

Placa de cocción ZHRN642K

PVPR (€) 375 | Nuevo

- Es muy sencillo mantener la placa limpia con una superficie de cristal – Superficie completamente plana que se limpia una vez se ha enfriado, sin necesidad de utensilios especiales
- Placa con controles táctiles para un uso más fácil – Los ajustes táctiles son detectados directamente por la superficie de cristal
- Disfruta de una mayor tranquilidad con los indicadores de calor residual – Te permite ver si la placa sigue caliente una vez finalizado el cocinado.

- Bloqueo de seguridad para niños
- Zona trasera izq. (W / mm): 1200 W / 145 mm
- Zona trasera der. (W / mm): 1800 W / 180 mm
- Zona frontal izq. (W / mm): 750-2200W / 120-210mm
- Zona frontal der. (W / mm): 1200 W / 145 mm

PNC	949 492 407	**EAN**	7332543715879
Tipo	vitrocerámica	**Tamaño (cm)**	60
Mandos de control	Táctil independiente	**Estética**	Sin marco
Dimensiones	590x520	**Ancho hueco (mm)**	560

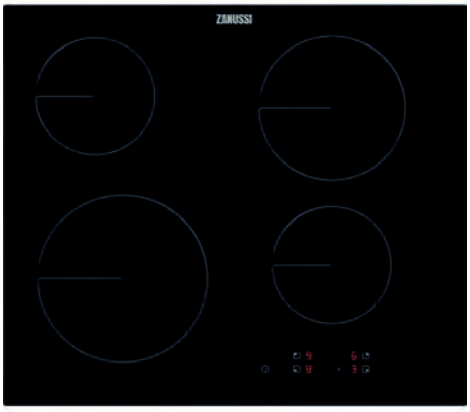

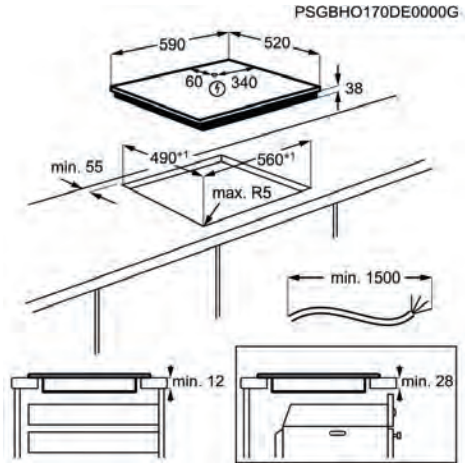

Placa de cocción ZHRN641K

PVPR (€) 340 | Nuevo

- Es muy sencillo mantener la placa limpia con una superficie de cristal – Superficie completamente plana que se limpia una vez se ha enfriado, sin necesidad de utensilios especiales
- Disfruta de una mayor tranquilidad con los indicadores de calor residual – Te permite ver si la placa sigue caliente una vez finalizado el cocinado.

- Zona trasera izq. (W / mm): 1200 W / 145 mm
- Zona trasera der. (W / mm): 1800 W / 180 mm
- Zona frontal izq. (W / mm): 2300 W / 210 mm
- Zona frontal der. (W / mm): 1200 W / 145 mm

PNC	949 492 416	**EAN**	7332543716425
Tipo	vitrocerámica	**Tamaño (cm)**	60
Mandos de control	Táctil independiente	**Estética**	Sin marco
Dimensiones	590x520	**Ancho hueco (mm)**	560

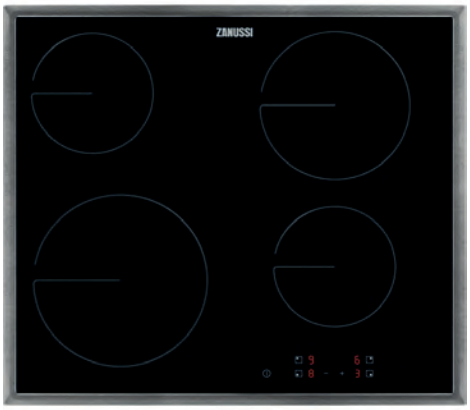

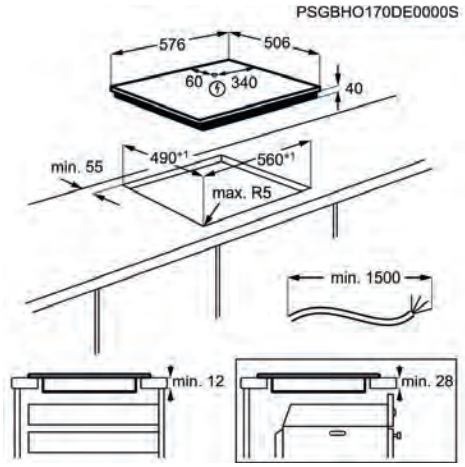

Placa de cocción ZHRN641X

PVPR (€) 340 | Nuevo

- Es muy sencillo mantener la placa limpia con una superficie de cristal – Superficie completamente plana que se limpia una vez se ha enfriado, sin necesidad de utensilios especiales
- Disfruta de una mayor tranquilidad con los indicadores de calor residual – Te permite ver si la placa sigue caliente una vez finalizado el cocinado.

- Zona trasera izq. (W / mm): 1200 W / 145 mm
- Zona trasera der. (W / mm): 1800 W / 180 mm
- Zona frontal izq. (W / mm): 2300 W / 210 mm
- Zona frontal der. (W / mm): 1200 W / 145 mm

PNC	949 492 424	**EAN**	7332543717347
Tipo	vitrocerámica	**Tamaño (cm)**	60
Mandos de control	Táctil independiente	**Estética**	Marco INOX
Dimensiones	576x506	**Ancho hueco (mm)**	560

Placa de cocción ZGO98520BA

PVPR (€) 540

- Cocina rápido y con eficiencia energética – Hemos creado el SpeedBurner para ofrecer resultados eficientes y precisos
- SpeedBurner, para cocinar más rápido – Ahorra hasta un 20 % de energía y cocina más rápido.
- Sube la temperatura, con el potente Wok – Cocina a fuego extra alto tus recetas asiáticas con el quemador potente
- Rejillas de hierro fundido, aspecto y funcionalidad profesionales – El acabado perfecto que además facilita el uso de la placa

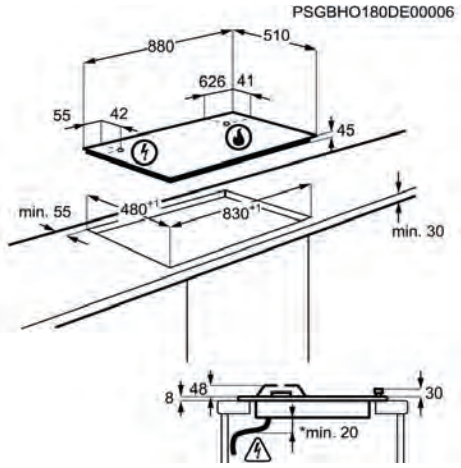

- Autoencendido electrónico
- Parrillas: Hierro fundido, 5
- Termopar de seguridad
- Potencia máxima gas (V): 10600
- Zona trasera izq. (W / mm): 1900 W / 70 mm
- Zona trasera der. (W / mm): 1900 W / 70 mm
- Zona central medio (W / mm): 3900W / 122mm
- Zona frontal izq. (W / mm): 1900 W / 54 mm
- Zona frontal der. (W / mm): 1000 W / 70 mm

PNC	949 750 933	**EAN**	7332543669240
Tipo	de gas	**Tamaño (cm)**	90
Mandos de control	Mandos giratorios	**Estética**	Estándar
Dimensiones	880x510	**Ancho hueco (mm)**	830

Placa de cocción ZGO68330BA

PVPR (€) 340

- Cocina rápido y con eficiencia energética – Hemos creado el SpeedBurner para ofrecer resultados eficientes y precisos
- SpeedBurner, para cocinar más rápido – Ahorra hasta un 20 % de energía y cocina más rápido.
- Sube la temperatura, con el potente Wok – Cocina a fuego extra alto tus recetas asiáticas con el quemador potente
- Quemador SideWok, maximiza el espacio de coccion – Un quemador extra ubicado en un lateral para utilizar con recipientes más grandes

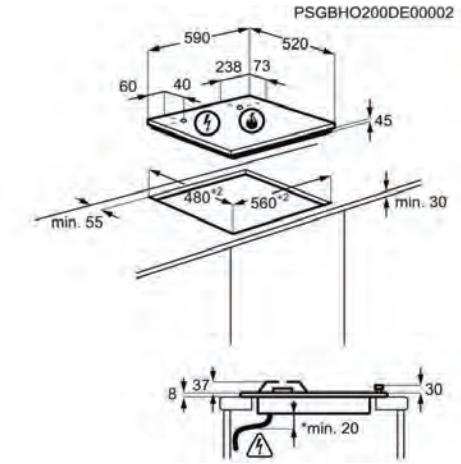

- Autoencendido electrónico
- Parrillas: 3, Hierro fundido
- Termopar de seguridad
- Potencia máxima gas (V):
- Zona trasera izq. (W / mm): 1000 W / 54 mm
- Zona frontal izq. (W / mm): 1900 W / 1000 mm

PNC	949 640 733	**EAN**	7332543666034
Tipo	de gas	**Tamaño (cm)**	60
Mandos de control	Mandos giratorios	**Estética**	Estándar
Dimensiones	590x520	**Ancho hueco (mm)**	560

Placa de cocción ZGO65414BA

PVPR (€) 320

- Cocina tradicional fácil – La cocina de gas tradicional es sensible y fácil de usar
- Regulación perfecta de la llama, para una temperatura perfecta – Ajusta el calor según tus necesidades de coccion
- Encendido automático integrado, facilidad de uso a la hora de cocinar – La solución más práctica para ponerte a cocinar de inmediato y sin distracciones
- Seguridad de gas incorporada – El seguro de gas apaga automáticamente el gas si la llama se apaga.

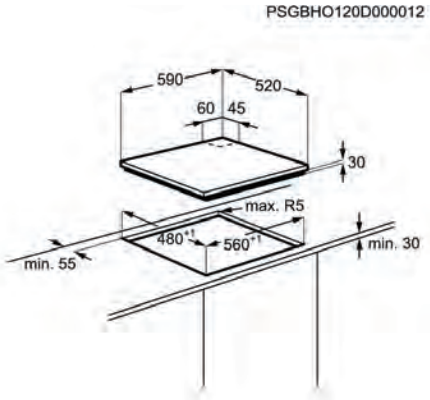

- Autoencendido electrónico
- Parrillas: 4, Esmaltadas
- Termopar de seguridad
- Potencia máxima gas (V): 7700
- Zona trasera izq. (W / mm): 2900 W / 100 mm
- Zona trasera der. (W / mm): 1900 W / 70 mm
- Zona frontal izq. (W / mm): 1000 W / 54 mm
- Zona frontal der. (W / mm): 1900 W / 70 mm

PNC	949 620 888	**EAN**	7332543185986
Tipo	de gas	**Tamaño (cm)**	60
Mandos de control	Mandos giratorios	**Estética**	Estándar
Dimensiones	590x520	**Ancho hueco (mm)**	560

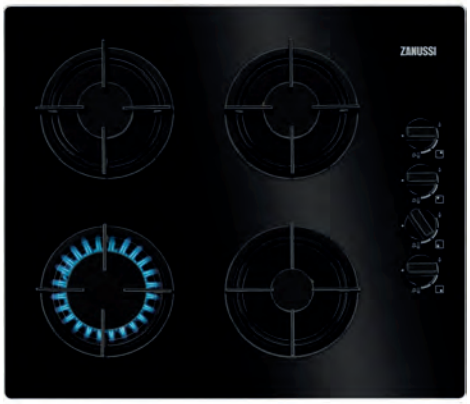

Placa de cocción ZGO62414BA

PVPR (€) 295

- Cocina tradicional fácil – La cocina de gas tradicional es sensible y fácil de usar
- Regulación perfecta de la llama, para una temperatura perfecta – Ajusta el calor según tus necesidades de coccion
- Seguridad de gas incorporada – El seguro de gas apaga automáticamente el gas si la llama se apaga.
- Encendido automático integrado, facilidad de uso a la hora de cocinar – La solución más práctica para ponerte a cocinar de inmediato y sin distracciones

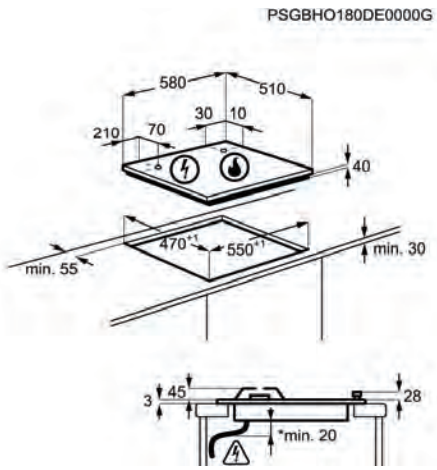

- Autoencendido electrónico
- Parrillas: 4, Esmaltadas en negro
- Termopar de seguridad
- Potencia máxima gas (V): 7700
- Zona trasera izq. (W / mm): 1900 W / 70 mm
- Zona trasera der. (W / mm): 1900 W / 70 mm
- Zona frontal izq. (W / mm): 2900 W / 70 mm
- Zona frontal der. (W / mm): 1000 W / 54 mm

PNC	949 640 742	**EAN**	7332543663729
Tipo	de gas	**Tamaño (cm)**	60
Mandos de control	Mandos giratorios	**Estética**	Estándar
Dimensiones	590x510	**Ancho hueco (mm)**	550

Placa de cocción ZGH76524XS

PVPR (€) 405

- Soportes firmes y de alta estabilidad para tu menaje de cocina – Cocina con seguridad y tranquilidad en todo momento con las placas de gas EasyCook
- Regulación perfecta de la llama, para una temperatura perfecta – Ajusta el calor según tus necesidades de coccion
- Rejillas de hierro fundido, aspecto y funcionalidad profesionales – El acabado perfecto que además facilita el uso de la placa
- Encendido automático integrado, facilidad de uso a la hora de cocinar – La solución más práctica para ponerte a cocinar de inmediato y sin distracciones

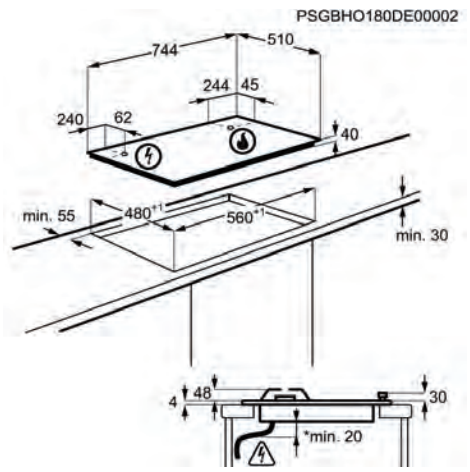

- Autoencendido electrónico
- Parrillas: 3, Hierro fundido
- Termopar de seguridad
- Potencia máxima gas (V): 12000
- Zona trasera izq. (W / mm): 2000 W / 70 mm
- Zona trasera centro (W / mm): 4000 W / 128 mm
- Zona trasera der. (W / mm): 3000 W / 100 mm
- Zona frontal izq. (W / mm): 2000 W / 70 mm
- Zona frontal der. (W / mm): 1000 W / 54 mm

PNC	949 630 813	**EAN**	7332543599905
Tipo	de gas	**Tamaño (cm)**	75
Mandos de control	Mandos giratorios	**Estética**	Estándar
Dimensiones	744x510	**Ancho hueco (mm)**	560

Placa de cocción ZGG65334XA

PVPR (€) 270

- Soportes firmes y de alta estabilidad para tu menaje de cocina – Cocina con seguridad y tranquilidad en todo momento con las placas de gas EasyCook
- Quemador SideWok, maximiza el espacio de coccion – Un quemador extra ubicado en un lateral para utilizar con recipientes más grandes
- Regulación perfecta de la llama, para una temperatura perfecta – Ajusta el calor según tus necesidades de coccion
- Encendido automático integrado, facilidad de uso a la hora de cocinar – La solución más práctica para ponerte a cocinar de inmediato y sin distracciones

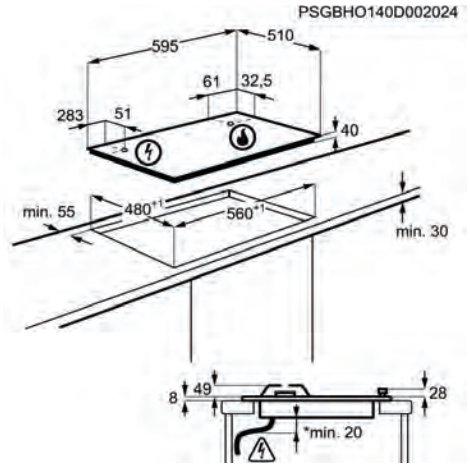

- Autoencendido electrónico
- Parrillas: 2, Esmaltadas
- Termopar de seguridad
- Potencia máxima gas (V): 8000
- Zona trasera izq. (W / mm): 1000 W / 54 mm
- Zona frontal izq. (W / mm): 2800 W / 100 mm

PNC	949 640 388	**EAN**	7332543467402
Tipo	de gas	**Tamaño (cm)**	60
Mandos de control	Mandos giratorios	**Estética**	Estándar
Dimensiones	595x510	**Ancho hueco (mm)**	560

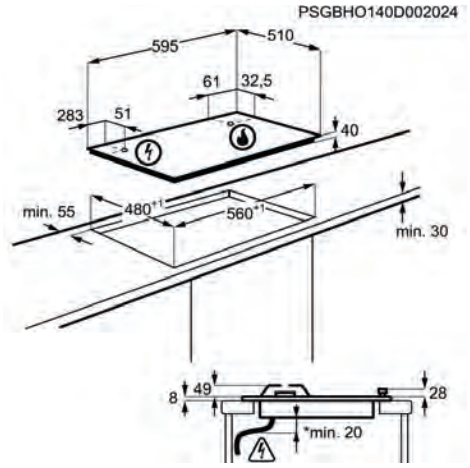

Placa de cocción ZGH66424XS

PVPR (€) 340

- Soportes firmes y de alta estabilidad para tu menaje de cocina – Cocina con seguridad y tranquilidad en todo momento con las placas de gas EasyCook
- Quemador SideWok, maximiza el espacio de coccion – Un quemador extra ubicado en un lateral para utilizar con recipientes más grandes
- Rejillas de hierro fundido, aspecto y funcionalidad profesionales – El acabado perfecto que además facilita el uso de la placa
- Regulación perfecta de la llama, para una temperatura perfecta – Ajusta el calor según tus necesidades de coccion

- Autoencendido electrónico
- Parrillas: 2, Hierro fundido
- Termopar de seguridad
- Potencia máxima gas (V): 9000
- Zona trasera izq. (W / mm): 2000 W / 70 mm
- Zona trasera der. (W / mm): 2000 W / 70 mm
- Zona frontal izq. (W / mm): 4000 W / 128 mm
- Zona frontal der. (W / mm): 1000 W / 54 mm

PNC	949 640 612	**EAN**	7332543601028
Tipo	de gas	**Tamaño (cm)**	60
Mandos de control	Mandos giratorios	**Estética**	
Dimensiones	595x510	**Ancho hueco (mm)**	560

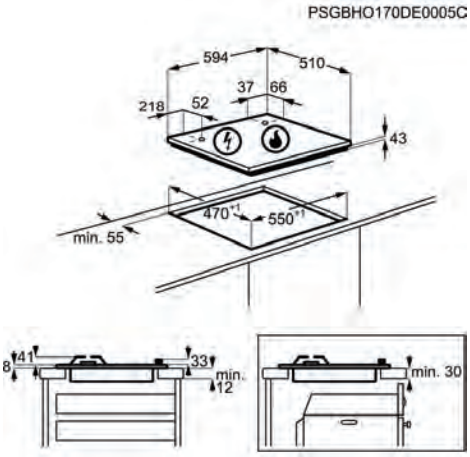

Placa de cocción ZGH62424XA

PVPR (€) 270

- Cocina tradicional fácil – La cocina de gas tradicional es sensible y fácil de usar
- Regulación perfecta de la llama, para una temperatura perfecta – Ajusta el calor según tus necesidades de coccion
- Encendido automático integrado, facilidad de uso a la hora de cocinar – La solución más práctica para ponerte a cocinar de inmediato y sin distracciones
- Seguridad de gas incorporada – El seguro de gas apaga automáticamente el gas si la llama se apaga.

- Autoencendido electrónico
- Parrillas: 2, Esmaltadas
- Termopar de seguridad
- Potencia máxima gas (V): 9000
- Zona trasera izq. (W / mm): 2000 W / 70 mm
- Zona trasera der. (W / mm): 2000 W / 70 mm
- Zona frontal izq. (W / mm): 4000 W / 128 mm
- Zona frontal der. (W / mm): 1000 W / 54 mm

PNC	949 640 579	**EAN**	7332543587452
Tipo	de gas	**Tamaño (cm)**	60
Mandos de control	Mandos giratorios	**Estética**	
Dimensiones	594x510	**Ancho hueco (mm)**	550

Placa de cocción ZGH62414XA

PVPR (€) 215

- Placa de instalación rápida, al instante – Nuestra placa encaja fácilmente en tu encimera, para una instalación rápida y fácil.
- Elegancia y discreción en la cocina – Con su diseño elegante y aspecto moderno, nuestra placa encaja en todas las cocinas.
- ¡Basta de rebuscar entre los cajones en busca del encendedor! – Encendido automático – una práctica llama instantánea
- Control de precisión – Consigue rápidamente la temperatura perfecta con nuestros controles de gas mejorados.

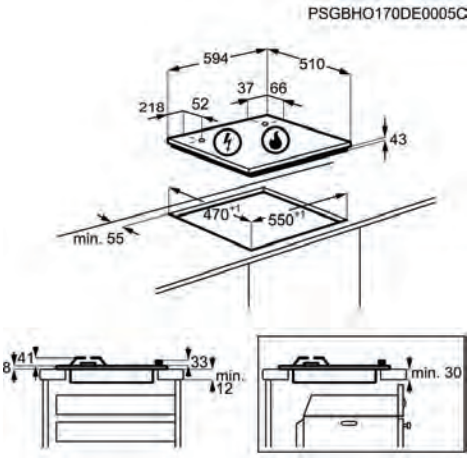

- Autoencendido electrónico
- Parrillas: 2, Esmaltadas
- Termopar de seguridad
- Potencia máxima gas (V): 8000
- Zona trasera izq. (W / mm): 2000 W / 70 mm
- Zona trasera der. (W / mm): 2000 W / 70 mm
- Zona frontal izq. (W / mm): 3000 W / 100 mm
- Zona frontal der. (W / mm): 1000 W / 54 mm

PNC	949 640 566	**EAN**	7332543587322
Tipo	de gas	**Tamaño (cm)**	60
Mandos de control	Mandos giratorios	**Estética**	
Dimensiones	594x510	**Ancho hueco (mm)**	550

Placa de cocción ZGH62417XA

PVPR (€) 205

- Placa de instalación rápida, al instante – Nuestra placa encaja fácilmente en tu encimera, para una instalación rápida y fácil.
- Elegancia y discreción en la cocina – Con su diseño elegante y aspecto moderno, nuestra placa encaja en todas las cocinas.
- Deja de preocuparte de que los niños estén en la cocina – Mandos giratorios situados en un lateral
- Control de precisión – Consigue rápidamente la temperatura perfecta con nuestros controles de gas mejorados.

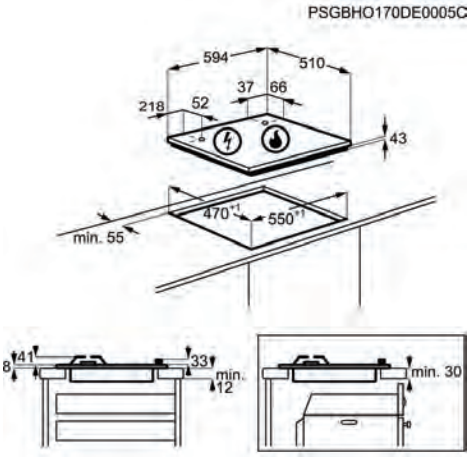

- Parrillas: 2, Esmaltadas
- Termopar de seguridad
- Potencia máxima gas (V): 8000
- Zona trasera izq. (W / mm): 2000 W / 70 mm
- Zona trasera der. (W / mm): 2000 W / 70 mm
- Zona frontal izq. (W / mm): 3000 W / 100 mm
- Zona frontal der. (W / mm): 1000 W / 54 mm

PNC	949 640 559	**EAN**	7332543589098
Tipo	de gas	**Tamaño (cm)**	60
Mandos de control	Mandos giratorios	**Estética**	
Dimensiones	594x510	**Ancho hueco (mm)**	550

Placas Modulares
ZEI3921IBA

PVPR (€) 405

- **Diseña tu cocina perfecta con la máxima flexibilidad de elección.** – Las placas modulares de la gama «Domino» se combinan entre sí para amoldarse a cualquier tipo de cocina.
- **Respuesta inmediata.** – Cocine en menos tiempo con una placa de inducción.
- **Sin lugar a dudas, ¡es la placa más fácil de limpiar!** – Placa de respuesta inmediata que evita derramar líquidos para que tengas que limpiar menos.
- **Zonas de cocción del tamaño adecuado para todas tus sartenes y cacerolas.** – Zonas de cocción de tamaños diferentes. Sencillo y eficaz.
- **La forma más segura de preparar tus platos favoritos.** – Calentamiento por inducción para una cocción más rápida y segura.
- **Rápido, eficaz y ¡energéticamente eficiente!** – Calentamiento por inducción para un menor consumo energético.

- Zona trasera centro (W / mm): 1800 W / 180 mm
- Zona frontal centro (W / mm): 1400 W / 140 mm

PNC	949 738 678	**EAN**	7332543177769
Tipo	de inducción	**Tamaño (cm)**	36 cm
Mandos de control	Mandos giratorios	**Estética**	Marco normal
Dimensiones	290x510	**Ancho hueco (mm)**	270
Fondo hueco (mm)	490	**Conexión Hob2Hood**	No
Cocción Asistida	No	**Voltaje (V):**	230

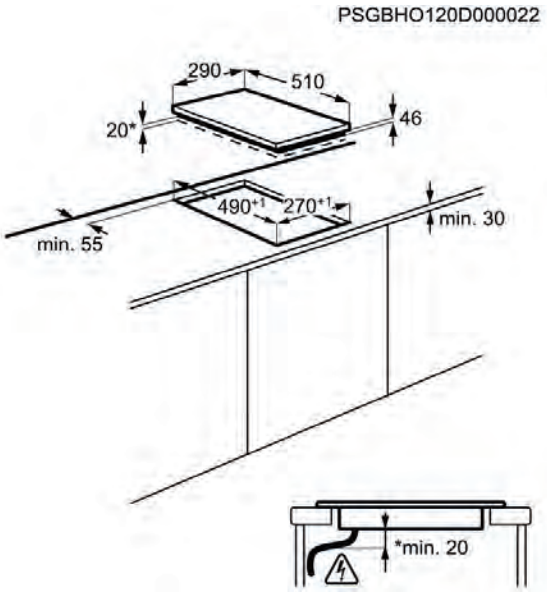

Placa de cocción ZES3921IBA

PVPR (€) 270

- Diseña tu cocina perfecta con la máxima flexibilidad de elección. – Las placas modulares de la gama «Domino» se combinan entre sí para amoldarse a cualquier tipo de cocina.
- ¡Los más rápidos resultados de cocción posibles! – Placa vitrocerámica de calentamiento rápido y ágil cocción.
- ¡La placa que reduce tus tareas domésticas! – Placa de superficie cerámica que te facilita su limpieza.
- La máxima flexibilidad en placas de cocción de calor radiante. – Dos zonas de cocción muy versátiles y de distinto tamaño.

- Zona trasera centro (W / mm): 1700 W / 180 mm
- Zona frontal centro (W / mm): 1200 W / 145 mm

PNC	949 738 677	**EAN**	7332543177752
Tipo	vitrocerámica	**Tamaño (cm)**	36 cm
Mandos de control	Mandos giratorios	**Estética**	Marco normal
Dimensiones	290x510	**Ancho hueco (mm)**	270

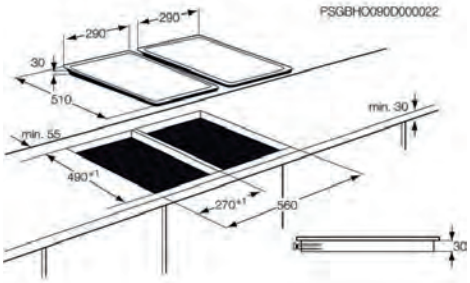

Placa de cocción ZGG35214XA

PVPR (€) 190

- Diseña tu cocina perfecta con la máxima flexibilidad de elección. – Las placas modulares de la gama «Domino» se combinan entre sí para amoldarse a cualquier tipo de cocina.
- ¡Panel de control frontal de fácil acceso para todo el mundo! – Panel de control frontal con mandos giratorios de acceso fácil.
- Limpieza sin esfuerzos, resultados excelentes. – Placa con soportes esmaltados de limpieza fácil.
- ¡Nunca más tendrás que rebuscar entre los cajones de la cocina en busca del encendedor! – Práctico sistema de encendido automático e ignición inmediata.

- Autoencendido electrónico
- Parrillas: 1, Esmaltadas
- Termopar de seguridad
- Potencia máxima gas (V): 4000
- Zona trasera centro (W / mm): 3000 W / 100 mm
- Zona frontal centro (W / mm): 1000 W / 54 mm

PNC	949 738 190	**EAN**	7332543186082
Tipo	de gas	**Tamaño (cm)**	36 cm
Mandos de control	Mandos giratorios	**Estética**	Estándar
Dimensiones	290x510	**Ancho hueco (mm)**	270

Tabla Comparativa Placas Inducción

			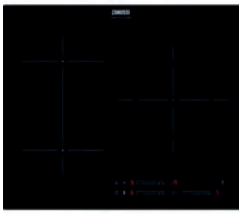	
	Zanussi Placa de cocción ZIFN844K	Zanussi Placa de cocción ZITN634K	Zanussi Placa de cocción ZIFN633K	Zanussi Placa de cocción ZITN633X
PNC	949 595 722	949 595 728	949 595 724	949 492 429
EAN	7332543717293	7332543717316	7332543717309	7332543717378
Tipo	de inducción	de inducción	de inducción	de inducción
Tamaño (cm)	80	60	60	60
Mandos de control	Deslizante independiente	Deslizante independiente	Deslizante independiente	Táctil independiente
Estética	Sin marco	Sin marco	Sin marco	Marco INOX
Dimensiones	780x520	590x520	590x520	576x506
Ancho hueco (mm)	750	560	560	560
Fondo hueco (mm)	490	490	490	490
Conexión Hob2Hood	Sí	Sí	Sí	Sí
Cocción Asistida	No	No	No	No
Voltaje (V):	220-240 / 400V2N	220-240 / 400V2N	220-240 / 400V2N	220-240 / 400V2N
Potencia total (W)	7350	7350	7350	7350
Zona cocción frontal dcho.		1600 / 2300 / 3000 / 2500 / 3600 / 3600 W / 180 / 240 / 320 mm	1800 / 2800 / 3500 / 3700 W / 180 / 280 mm	1800 / 2800 / 3500 / 3700 W / 180 / 280 mm
Zona cocción frontal izdo.	2300-3200W / 210mm	1800-2800W / 180mm	2300-3200W / 210mm	2300-3700W / 210mm
Zona cocción frontal central	1400 / 2500 W / 145 mm			
Zona cocción posterior dcho.	2300 / 3600 W / 240 mm			
Zona cocción posterior izdo.	2300-3200W / 210mm	1400-2500W / 145mm	2300-3200W / 210mm	1400 W / 145 mm
Funciones de control	Indicador de calor residual en tres niveles, Avisador acústico, Calentamiento automático, Programa intensivo, Bloqueo de seguridad, Conexión Hob2Hood, Bloqueo de panel de control, Función Puente, Avisador de minutos, Función Pausa, Temporizador	Indicador de calor residual en tres niveles, Avisador acústico, Calentamiento automático, Programa intensivo, Bloqueo de seguridad, Conexión Hob2Hood, Bloqueo de panel de control, Avisador de minutos, Función Pausa, Temporizador	Indicador de calor residual en tres niveles, Avisador acústico, Calentamiento automático, Programa intensivo, Bloqueo de seguridad, Conexión Hob2Hood, Bloqueo de panel de control, Función Puente, Avisador de minutos, Función Pausa, Temporizador	Indicador de calor residual en tres niveles, Bloqueo de panel de control, Avisador de minutos, Temporizador, Avisador acústico, Calentamiento automático, Programa intensivo, Bloqueo de seguridad, Conexión Hob2Hood
Avisador acústico	Sí	Sí	Sí	Sí
Bloqueo de seguridad	Sí	Sí	Sí	Sí
PowerSlide	No	No	No	No
Función Puente	Sí	No	Sí	No
Función Pausa	Sí	Sí	Sí	No
Cronómetro	No	No	No	No
Temporizador	Sí	Sí	Sí	Sí
Función PowerBoost	Sí	Sí	Sí	Sí
Indicador de calor residual	Sí	Sí	Sí	Sí
Encendido electrónico	No	No	No	No
Termopar	No	No	No	No
Color	Negro	Negro	Negro	Negro
Frecuencia (Hz)	50-60	50-60	50-60	50-60
Longitud del cable (m)	1.5	1.5	1.5	1.5
Tipo de enchufe	Sin enchufe	Sin enchufe	Sin enchufe	Sin enchufe
Consumo de energía Modo Apagado (W)	0.49	0.49	0.49	0.49

Tabla Comparativa Placas Inducción

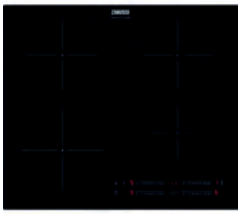

	Zanussi Placa de cocción ZITN633K	Zanussi Placa de cocción ZITN632K	Zanussi Placa de cocción ZITN644K
PNC	949 492 420	949 492 441	949 595 713
EAN	7332543717323	7332543718887	7332543717927
Tipo	de inducción	de inducción	de inducción
Tamaño (cm)	60	60	60
Mandos de control	Táctil independiente	Táctil independiente	Deslizante independiente
Estética	Sin marco	Sin marco	Sin marco
Dimensiones	590x520	590x520	590x520
Ancho hueco (mm)	560	560	560
Fondo hueco (mm)	490	490	490
Conexión Hob2Hood	Sí	No	Sí
Cocción Asistida	No	No	No
Voltaje (V):	220-240 / 400V2N	220-240 / 400V2N	220-240 / 400V2N
Potencia total (W)	7350	7200	7350
Zona cocción frontal dcho.	1800 / 2800 / 3500 / 3700 W / 180 / 280 mm	2300 / 3400 W / 240 mm	1400 / 2500 W / 145 mm
Zona cocción frontal izdo.	2300-3700W / 210mm	2300 / 3400 W / 210 mm	2300-3700W / 210mm
Zona cocción posterior dcho.			1800-2800W / 180mm
Zona cocción posterior izdo.	1400 W / 145 mm	1400 W / 145 mm	1800 / 2800 W / 180 mm
Funciones de control	Indicador de calor residual en tres niveles, Bloqueo de panel de control, Avisador de minutos, Temporizador, Avisador acústico, Calentamiento automático, Programa intensivo, Bloqueo de seguridad, Conexión Hob2Hood	Avisador acústico, Calentamiento automático, Programa intensivo, Bloqueo de seguridad, Bloqueo de panel de control, Avisador de minutos, Indicador de calor residual, Temporizador	Indicador de calor residual en tres niveles, Avisador acústico, Calentamiento automático, Programa intensivo, Bloqueo de seguridad, Conexión Hob2Hood, Bloqueo de panel de control, Avisador de minutos, Función Pausa, Temporizador
Avisador acústico	Sí	Sí	Sí
Bloqueo de seguridad	Sí	Sí	Sí
PowerSlide	No	No	No
Función Puente	No	No	No
Función Pausa	No	No	Sí
Cronómetro	No	No	No
Temporizador	Sí	Sí	Sí
Función PowerBoost	Sí	Sí	Sí
Indicador de calor residual	Sí	Sí	Sí
Encendido electrónico	No	No	No
Termopar	No	No	No
Parrillas		No lleva	
Color	Negro	Negro	Negro
Frecuencia (Hz)	50-60	50-60	50-60
Longitud del cable (m)	1.5	1.5	1.5
Tipo de enchufe	Sin enchufe	Sin enchufe	Sin enchufe
Consumo de energía Modo Apagado (W)	0.49	0.49	0.49

Tabla Comparativa Vitrocerámicas

	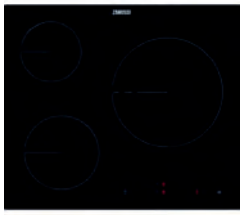			
	Zanussi Placa de cocción ZHRK639K	Zanussi Placa de cocción ZHRX639K	Zanussi Placa de cocción ZHRN638K	Zanussi Placa de cocción ZHRN642K
PNC	949 492 444	949 492 430	949 492 443	949 492 407
EAN	7332543718917	7332543717385	7332543718900	7332543715879
Tipo	vitrocerámica	vitrocerámica	vitrocerámica	vitrocerámica
Tamaño (cm)	60	60	60	60
Mandos de control	Táctil independiente	Táctil independiente	Electrónico, Táctil independiente	Táctil independiente
Estética	Sin marco	Sin marco	Sin marco	Sin marco
Dimensiones	590x520	590x520	590x520	590x520
Ancho hueco (mm)	560	560	560	560
Fondo hueco (mm)	490	490	490	490
Conexión Hob2Hood	No	No	No	No
Cocción Asistida	No	No	No	No
Voltaje (V):	220-240V / 400V2N	220-240V / 400V2N	220-240V / 400V2N	220-240V / 400V2N
Potencia total (W)	5700	5700	5700	6400
Zona cocción frontal dcho.	1050 / 1950 / 2700 W / 145 / 210 / 270 mm	1050 / 1950 / 2700 W / 145 / 210 / 270 mm	1700 / 2700 W / 210 / 270 mm	1200 W / 145 mm
Zona cocción frontal izdo.	1800 W / 180 mm	1800 W / 180 mm	1800 W / 180 mm	750-2200W / 120-210mm
Zona cocción posterior dcho.				1800 W / 180 mm
Zona cocción posterior izdo.	1200 W / 145 mm	1200 W / 145 mm	1200 W / 145 mm	1200 W / 145 mm
Funciones de control	Avisador acústico, Bloqueo de seguridad, Indicador de calor residual	Avisador acústico, Bloqueo de seguridad, Indicador de calor residual	Avisador acústico, Bloqueo de seguridad, Indicador de calor residual	Avisador acústico, Bloqueo de seguridad, Indicador de calor residual
Avisador acústico	Sí	Sí	Sí	Sí
Bloqueo de seguridad	Sí	Sí	Sí	Sí
PowerSlide	No	No	No	No
Función Puente	No	No	No	No
Función Pausa	No	No	No	No
Cronómetro	No	No	No	No
Temporizador	No	No	No	No
Función PowerBoost	No	No	No	No
Indicador de calor residual	Sí	Sí	Sí	Sí
Encendido electrónico	No	No	No	No
Termopar	No	No	No	No
Parrillas			No lleva	
Color	Negro	Negro	Negro	Negro
Frecuencia (Hz)	50-60	50-60	50-60	50-60
Longitud del cable (m)	1.5	1.5	1.5	1.5
Tipo de enchufe	Sin enchufe	Sin enchufe	Sin enchufe	Sin enchufe
Consumo de energía Modo Apagado (W)	0.49	0.49	0.49	0.49

Tabla Comparativa Vitrocerámicas

	Zanussi Placa de cocción ZHRN641K	Zanussi Placa de cocción ZHRN641X
PNC	949 492 416	949 492 424
EAN	7332543716425	7332543717347
Tipo	vitrocerámica	vitrocerámica
Tamaño (cm)	60	60
Mandos de control	Táctil independiente	Táctil independiente
Estética	Sin marco	Marco INOX
Dimensiones	590x520	576x506
Ancho hueco (mm)	560	560
Fondo hueco (mm)	490	490
Conexión Hob2Hood	No	No
Cocción Asistida	No	No
Voltaje (V):	220-240V / 400V2N	220-240V / 400V2N
Potencia total (W)	6500	6500
Zona cocción frontal dcho.	1200 W / 145 mm	1200 W / 145 mm
Zona cocción frontal izdo.	2300 W / 210 mm	2300 W / 210 mm
Zona cocción posterior dcho.	1800 W / 180 mm	1800 W / 180 mm
Zona cocción posterior izdo.	1200 W / 145 mm	1200 W / 145 mm
Funciones de control	Indicador de calor residual	Indicador de calor residual
Avisador acústico	No	No
Bloqueo de seguridad	No	No
PowerSlide	No	No
Función Puente	No	No
Función Pausa	No	No
Cronómetro	No	No
Temporizador	No	No
Función PowerBoost	No	No
Indicador de calor residual	Sí	Sí
Encendido electrónico	No	No
Termopar	No	No
Color	Negro	Negro
Frecuencia (Hz)	50-60	50-60
Longitud del cable (m)	1.5	1.5
Tipo de enchufe	Sin enchufe	Sin enchufe
Consumo de energía Modo Apagado (W)	0.49	0.49

Tabla Comparativa Placas de Gas

	Zanussi Placa de cocción ZGO98520BA	Zanussi Placa de cocción ZGO68330BA	Zanussi Placa de cocción ZGO65414BA	Zanussi Placa de cocción ZGO62414BA
PNC	949 750 933	949 640 733	949 620 888	949 640 742
EAN	7332543669240	7332543666034	7332543185986	7332543663729
Tipo	de gas	de gas	de gas	de gas
Tamaño (cm)	90	60	60	60
Mandos de control	Mandos giratorios	Mandos giratorios	Mandos giratorios	Mandos giratorios
Estética	Estándar	Estándar	Estándar	Estándar
Dimensiones	880x510	590x520	590x520	590x510
Ancho hueco (mm)	830	560	560	550
Fondo hueco (mm)	480	480	480	470
Conexión Hob2Hood	No	No	No	No
Cocción Asistida	No	No	No	No
Voltaje (V):	220-240	220-240	230	220 / 240
Potencia máxima (W)	10600		7700	7700
Zona cocción frontal dcho.	1000 W / 70 mm		1900 W / 70 mm	1000 W / 54 mm
Zona cocción frontal izdo.	1900 W / 54 mm	1900 W / 1000 mm	1000 W / 54 mm	2900 W / 70 mm
Zona cocción trasera central	00 W / 00 mm	000 W / 100 mm		
Zona cocción frontal central		00 W / 54 mm		
Zona de cocción central centro	3900W / 122mm	00W / 100mm		
Zona cocción central dcha.	00W / 00mm	3900W / 122mm		
Zona de cocción central izda.	00W / 00mm	00W / 100mm		
Zona cocción posterior dcho.	1900 W / 70 mm		1900 W / 70 mm	1900 W / 70 mm
Zona cocción posterior izdo.	1900 W / 70 mm	1000 W / 54 mm	2900 W / 100 mm	1900 W / 70 mm
Funciones de control		N / A	N / A	N / A
Avisador acústico	No	No	No	No
Bloqueo de seguridad	No	No	No	No
PowerSlide	No	No	No	No
Función Puente	No	No	No	No
Función Pausa	No	No	No	No
Cronómetro	No	No	No	No
Temporizador	No	No	No	No
Función PowerBoost	No	No	No	No
Indicador de calor residual	No	No	No	No
Encendido electrónico	Sí	Sí	Sí	Sí
Termopar	Sí	Sí	Sí	Sí
Parrillas	Hierro fundido, 5	3, Hierro fundido	4, Esmaltadas	4, Esmaltadas en negro
Color	Negro	Negro	Negro	Negro
Frecuencia (Hz)	50-60	50-60		50 / 60
Longitud del cable (m)	1.1	1.1	1.1	1.1
Tipo de enchufe	Sin enchufe	Sin enchufe	Sin enchufe	Sin enchufe
Consumo de energía Modo Apagado (W)			0	

Tabla Comparativa Placas de Gas

	Zanussi Placa de cocción ZGH76524XS	Zanussi Placa de cocción ZGG65334XA	Zanussi Placa de cocción ZGH66424XS	Zanussi Placa de cocción ZGH62424XA
PNC	949 630 813	949 640 388	949 640 612	949 640 579
EAN	7332543599905	7332543467402	7332543601028	7332543587452
Tipo	de gas	de gas	de gas	de gas
Tamaño (cm)	75	60	60	60
Mandos de control	Mandos giratorios	Mandos giratorios	Mandos giratorios	Mandos giratorios
Estética	Estándar	Estándar		
Dimensiones	744x510	595x510	595x510	594x510
Ancho hueco (mm)	560	560	560	550
Fondo hueco (mm)	480	480	480	470
Conexión Hob2Hood	No	No	No	No
Cocción Asistida	No	No	No	No
Voltaje (V):	220-240	220-240	220-240	220-240
Potencia máxima (W)	12000	8000	9000	9000
Zona cocción frontal dcho.	1000 W / 54 mm	00 W / 00 mm	1000 W / 54 mm	1000 W / 54 mm
Zona cocción frontal izdo.	2000 W / 70 mm	2800 W / 100 mm	4000 W / 128 mm	4000 W / 128 mm
Zona cocción trasera central	4000 W / 128 mm			
Zona de cocción central centro				00W / 00mm
Zona cocción central dcha.		3700W / 122mm		00W / 00mm
Zona de cocción central izda.				00W / 00mm
Zona cocción posterior dcho.	3000 W / 100 mm		2000 W / 70 mm	2000 W / 70 mm
Zona cocción posterior izdo.	2000 W / 70 mm	1000 W / 54 mm	2000 W / 70 mm	2000 W / 70 mm
Funciones de control	N / A	N / A	N / A	N / A
Avisador acústico	No	No	No	No
Bloqueo de seguridad	No	No	No	No
PowerSlide	No	No	No	No
Función Puente	No	No	No	No
Función Pausa	No	No	No	No
Cronómetro	No	No	No	No
Temporizador	No	No	No	No
Función PowerBoost	No	No	No	No
Indicador de calor residual	No	No	No	No
Encendido electrónico	Sí	Sí	Sí	Sí
Termopar	Sí	Sí	Sí	Sí
Parrillas	3, Hierro fundido	2, Esmaltadas	2, Hierro fundido	2, Esmaltadas
Color	Inox antihuellas	Inox antihuellas	Inox antihuellas	Inox antihuellas
Frecuencia (Hz)	50 / 60	50-60	50 / 60	50 / 60
Longitud del cable (m)	1.1	1.1	1.1	1.1
Tipo de enchufe	Sin enchufe	Sin enchufe	Sin enchufe	Sin enchufe
Consumo de energía Modo Apagado (W)		0		

Tabla Comparativa Placas de Gas

	Zanussi Placa de cocción ZGH62414XA	Zanussi Placa de cocción ZGH62417XA
PNC	949 640 566	949 640 559
EAN	7332543587322	7332543589098
Tipo	de gas	de gas
Tamaño (cm)	60	60
Mandos de control	Mandos giratorios	Mandos giratorios
Dimensiones	594x510	594x510
Ancho hueco (mm)	550	550
Fondo hueco (mm)	470	470
Conexión Hob2Hood	No	No
Cocción Asistida	No	No
Voltaje (V):	220-240	220-240
Potencia máxima (W)	8000	8000
Zona cocción frontal dcho.	1000 W / 54 mm	1000 W / 54 mm
Zona cocción frontal izdo.	3000 W / 100 mm	3000 W / 100 mm
Zona cocción posterior dcho.	2000 W / 70 mm	2000 W / 70 mm
Zona cocción posterior izdo.	2000 W / 70 mm	2000 W / 70 mm
Funciones de control	N / A	N / A
Avisador acústico	No	No
Bloqueo de seguridad	No	No
PowerSlide	No	No
Función Puente	No	No
Función Pausa	No	No
Cronómetro	No	No
Temporizador	No	No
Función PowerBoost	No	No
Indicador de calor residual	No	No
Encendido electrónico	Sí	No
Termopar	Sí	Sí
Parrillas	2, Esmaltadas	2, Esmaltadas
Color	Inox antihuellas	Inox antihuellas
Frecuencia (Hz)	50 / 60	50 / 60
Longitud del cable (m)	1.1	1.1
Tipo de enchufe	Sin enchufe	Sin enchufe

Tabla Comparativa Placas de Gas Modulares

	Zanussi Placa de cocción ZEI3921IBA	Zanussi Placa de cocción ZES3921IBA	Zanussi Placa de cocción ZGG35214XA
PNC	949 738 678	949 738 677	949 738 190
EAN	7332543177769	7332543177752	7332543186082
Tipo	de inducción	vitrocerámica	de gas
Tamaño (cm)	36 cm	36 cm	36 cm
Mandos de control	Mandos giratorios	Mandos giratorios	Mandos giratorios
Estética	Marco normal	Marco normal	Estándar
Dimensiones	290x510	290x510	290x510
Ancho hueco (mm)	270	270	270
Fondo hueco (mm)	490	490	490
Conexión Hob2Hood	No	No	No
Cocción Asistida	No	No	No
Voltaje (V):	230	230	230
Potencia total (W)	3200	2900	
Potencia máxima (W)			4000
Zona cocción trasera central	1800 W / 180 mm	1700 W / 180 mm	3000 W / 100 mm
Zona cocción frontal central	1400 W / 140 mm	1200 W / 145 mm	1000 W / 54 mm
Funciones de control			N / A
Avisador acústico	No	No	No
Bloqueo de seguridad	No	No	No
PowerSlide	No	No	No
Función Puente	No	No	No
Función Pausa	No	No	No
Cronómetro	No	No	No
Temporizador	No	No	No
Función PowerBoost	No	No	No
Indicador de calor residual	No	No	No
Encendido electrónico	No	No	Sí
Termopar	No	No	Sí
Parrillas	No lleva	No lleva	1, Esmaltadas
Color	Inox antihuellas	Inox antihuellas	Inox antihuellas
Frecuencia (Hz)	50	50	50
Longitud del cable (m)	1.6	1.1	1.1
Tipo de enchufe	Sin enchufe	Sin enchufe	Sin enchufe
Consumo de energía Modo Apagado (W)	0.49	0	0